Instant Bolero Turbo

Aansluitvoorwaarden

Om de apparatuur in bedrijf te kunnen stellen, is het noodzakelijk dat de aansluitpunten voor plaatsing op de juiste manier zijn aangelegd. In de tekening vindt u de relevante informatie.
De benodigde ruimte voor ventilatie en het bijvullen van de machine is hierin aangegeven.
De wandcontactdoos en stopkraan dienen in dezelfde ruimte als de apparatuur aanwezig, en eenvoudig bereikbaar te zijn. Onze installatietechnicus draagt zorg voor de installatie van de automaat vanaf de wandcontactdoos en wateraansluitpunt. Voor eventuele doorvoeropeningen in werkbladen dient u zelf zorg te dragen.
De apparatuur is alleen geschikt voor gebruik binnenshuis. (1~32 ºC, tot 80% RH). Voor meer informatie kunt u contact opnemen met de technische helpdesk op telefoonnummer 030-2978012.
Voor gedetailleerde informatie over de apparatuur verwijzen we graag naar de brochure.

Elektra (conform NEN1010) :
(voorbeeld rechts)

- 400V Versie : **400V 3N~/50Hz, 16A**
  Perilex of CEE-Form wandcontactdoos,
  max.1 meter afstand tot de machine
  (voorbeeld rechts)

- 230V Versie **230V 50/60Hz, 16A**
  max.1 meter afstand tot de machine
  (voorbeeld rechts)

Drinkwateraansluiting (conform NEN1006) :
(voorbeeld rechts)

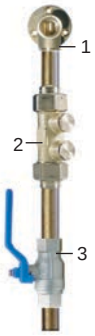

- 15 mm leiding
- Muurplaat 1/2” inwendig, max.
  1 meter afstand tot de machine (1)
- Controleerbare keerklep (2)
- Stopkraan (3)

- Dynamische druk min. 1 bar bij
  10 liter/min
  Statische druk max. 8 bar non-shock
- Waterhardheid : ≤ 6º DH

Overig :

- Plaats de apparatuur op een aparte electra groep.
- Houd aan de linkerzijde van de machine ± 5 cm ruimte vrij voor ventilatie.
- Afmetingen machine : 812 x 333 x 484 (hxbxd)
  benodigde ruimte : 1150 x 430 x 540 (hxbxd)
  Max. opgenomen vermogen : 3.5 kW (230V) / 10.5 kW (400V)
- Gewicht (leeg) : 29.6 kg

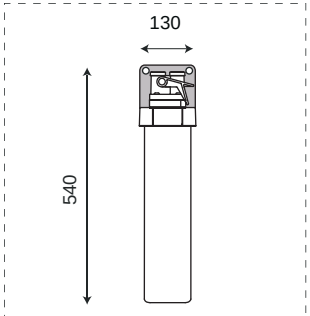

Waterfilter
540 (h) x 130 (b) x 130 (d)

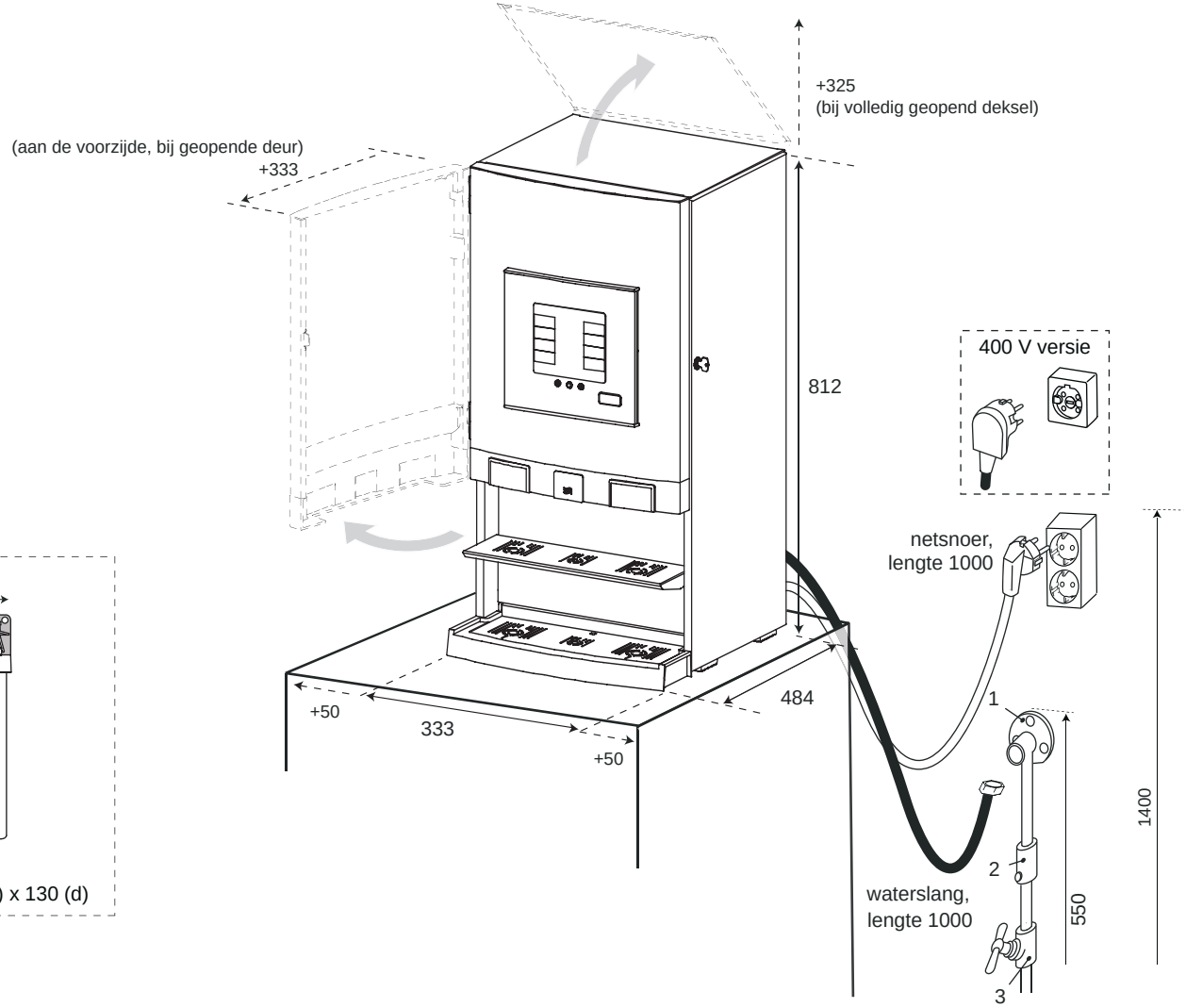

September 2019. Wijzigingen voorbehouden. Alle maten in mm.

JDE | PROFESSIONAL

Instant Bolero Turbo

Aansluitvoorwaarden

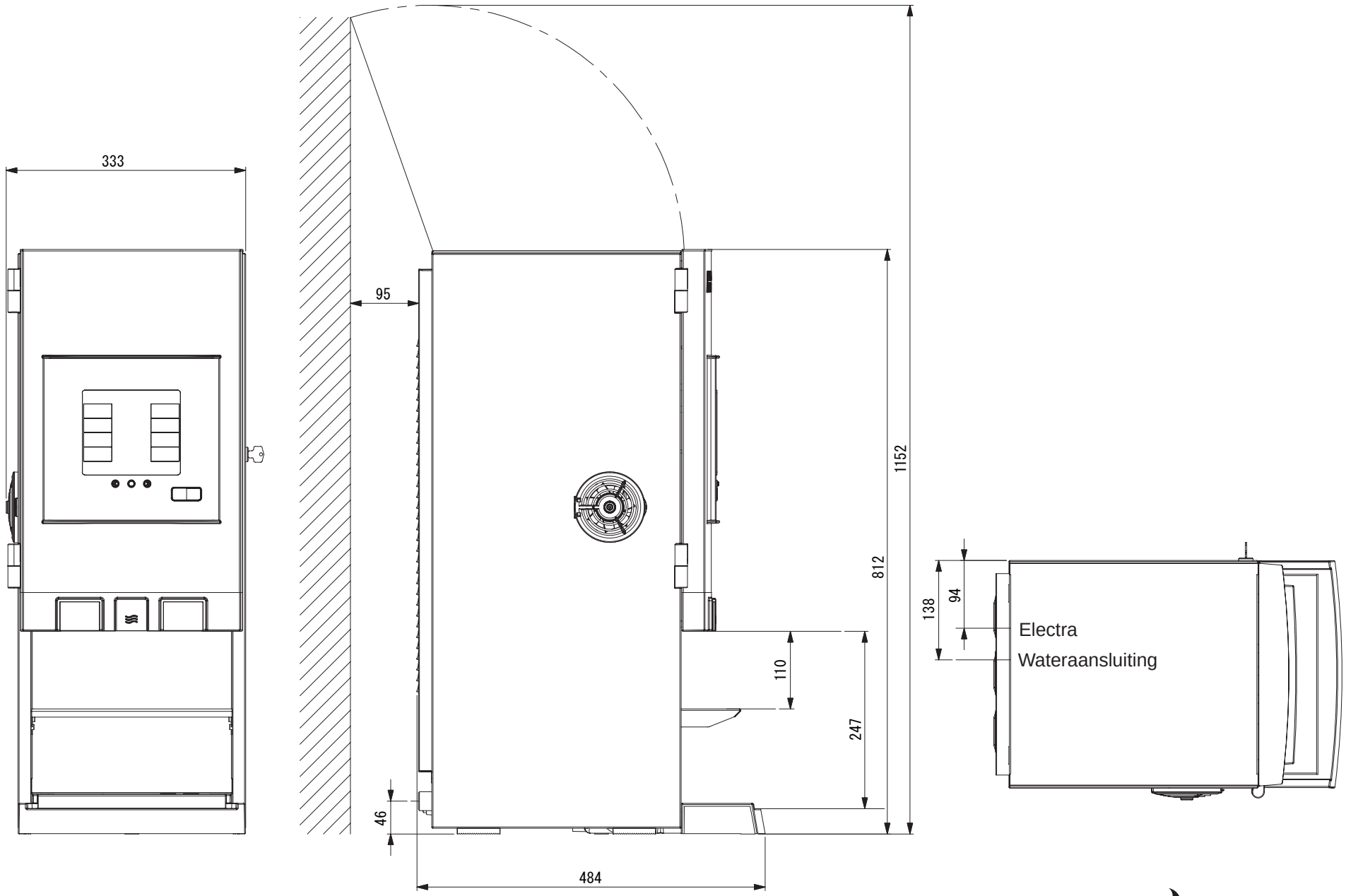

JDE | PROFESSIONAL